D FLANGE

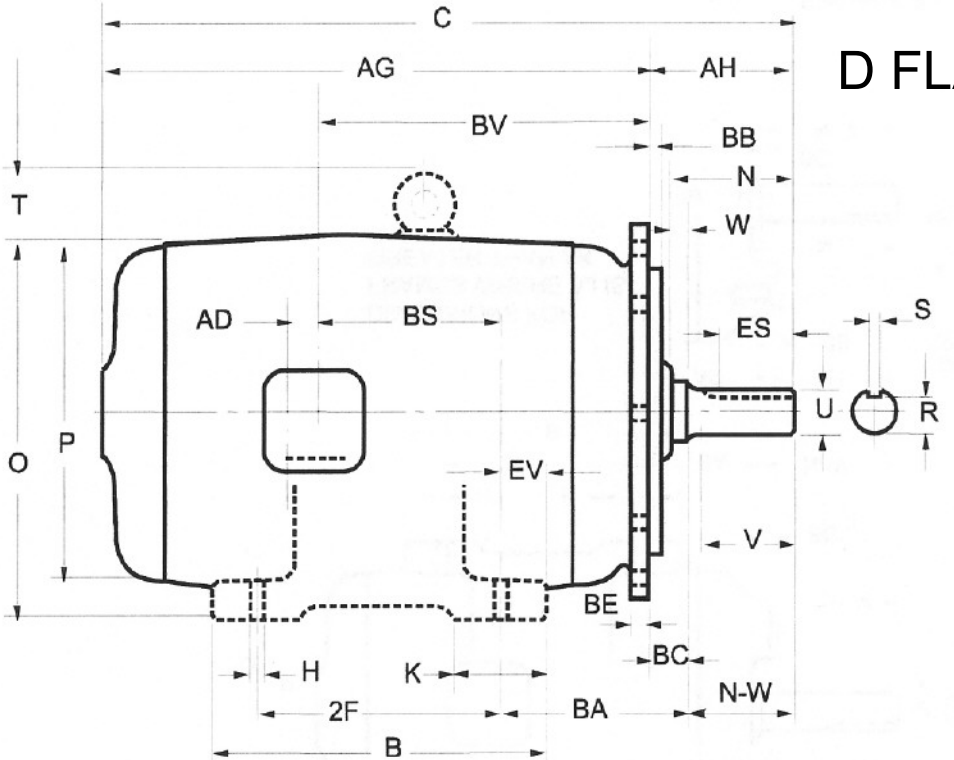
C
AG
AH
BV
BB
N
T
W
AD
BS
ES
S
U
R
O
P
EV
V
BE
BC
H
K
N-W
2F
BA
B

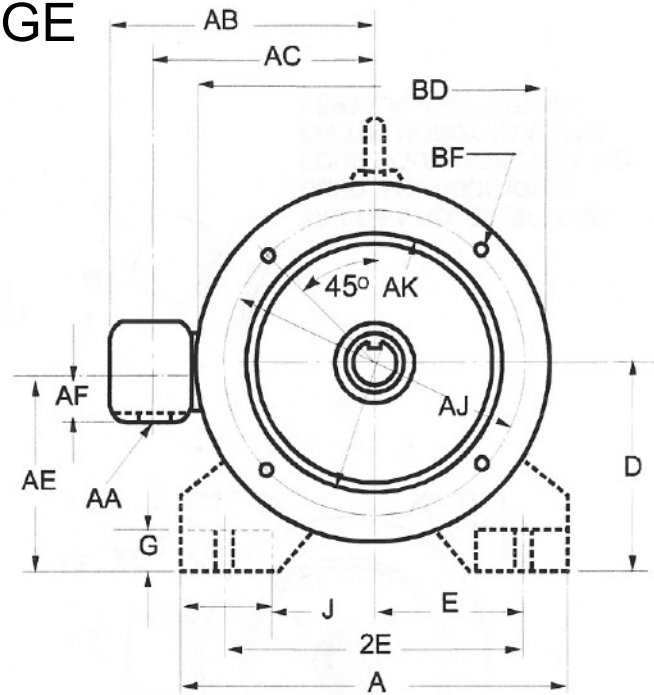
AB
AC
BD
BF
45°
AK
AJ
AF
AE
AA
G
D
J
E
2E
A